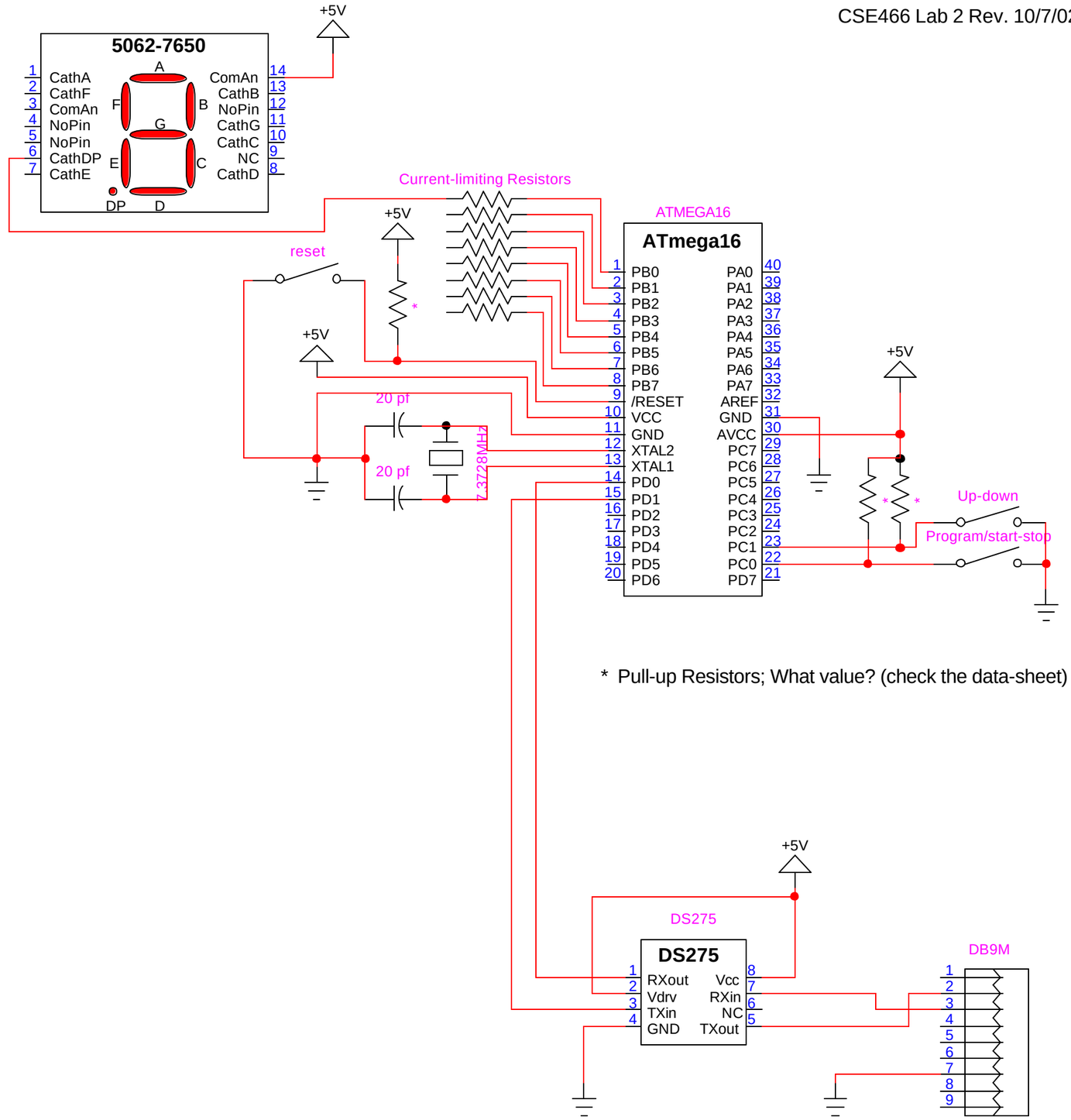CSE466 Lab 2 Rev. 10/7/02